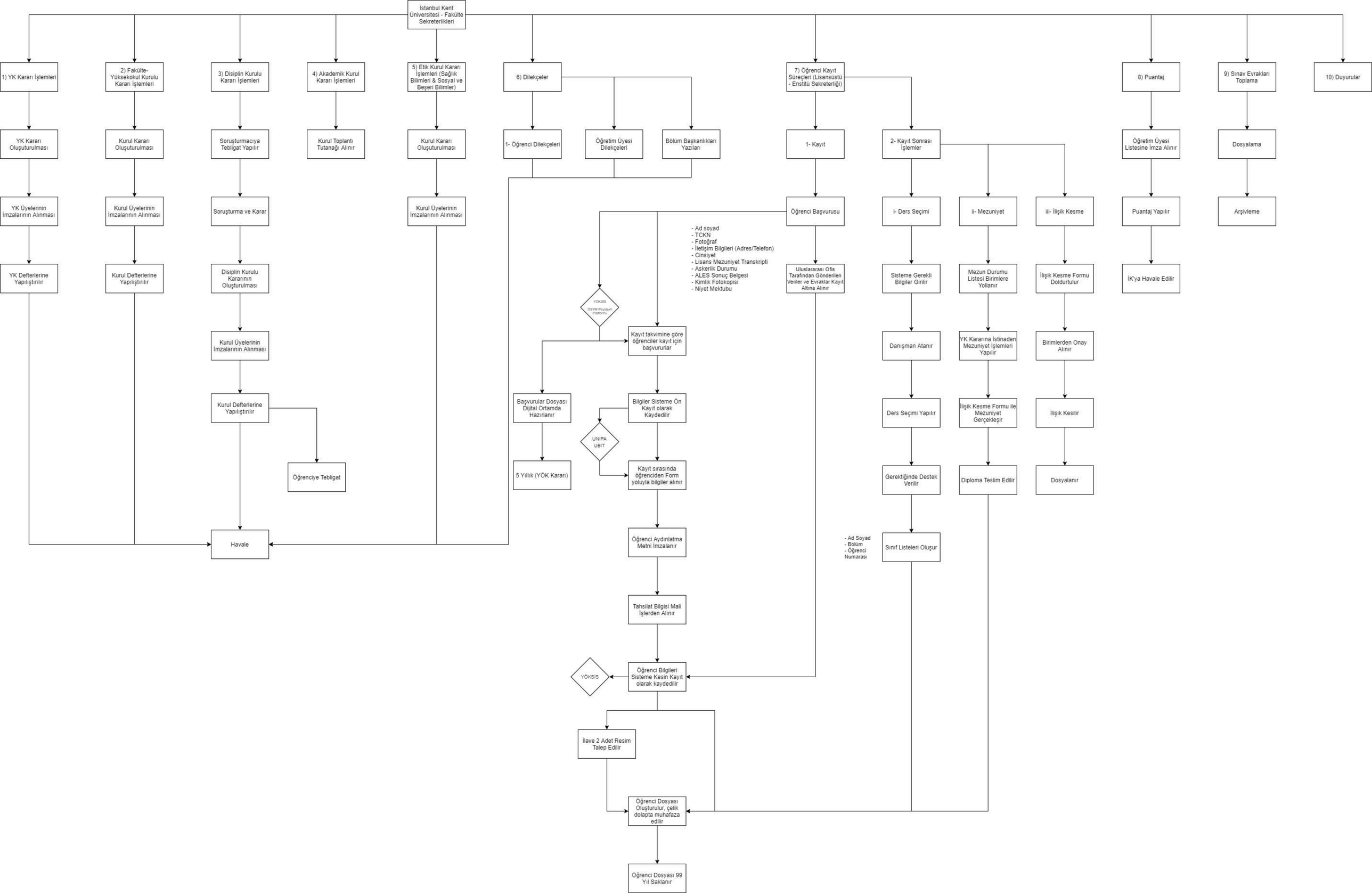
İstanbul Kent Üniversitesi - Fakülte Sekreterlikleri
1) YK Kararı İşlemleri
2) Fakülte-Yüksekokul Kurulu Kararı İşlemleri
3) Disiplin Kurulu Kararı İşlemleri
4) Akademik Kurul Kararı İşlemleri
5) Etik Kurul Kararı İşlemleri (Sağlık Bilimleri & Sosyal ve Beşeri Bilimler)
6) Dilekçeler
7) Öğrenci Kayıt Süreçleri (Lisansüstü - Enstitü Sekreterliği)
8) Puantaj
9) Sınav Evrakları Toplama
10) Duyurular
YK Kararı Oluşturulması
YK Üyelerinin İmzalarının Alınması
YK Defterlerine Yapıştırılır
Kurul Kararı Oluşturulması
Kurul Üyelerinin İmzalarının Alınması
Kurul Defterlerine Yapıştırılır
Öğrenciye Tebligat
Soruşturmacıya Tebligat Yapılır
Soruşturma ve Karar
Disiplin Kurulu Kararının Oluşturulması
Kurul Üyelerinin İmzalarının Alınması
Kurul Defterlerine Yapıştırılır
Kurul Toplantı Tutanağı Alınır
Kurul Kararı Oluşturulması
Kurul Üyelerinin İmzalarının Alınması
Havale
1- Öğrenci Dilekçeleri
Öğretim Üyesi Dilekçeleri
Bölüm Başkanlıkları Yazıları
5 Yıllık (YÖK Kararı)
1- Kayıt
2- Kayıt Sonrası İşlemler
Öğrenci Başvurusu
- Ad soyad
- TCKN
- Fotoğraf
- İletişim Bilgileri (Adres/Telefon)
- Cinsiyet
- Lisans Mezuniyet Transkripti
- Askerlik Durumu
- ALES Sonuç Belgesi
- Kimlik Fotokopisi
- Niyet Mektubu
YÖKSIS
ÖSYM Paylaşım Platformu
Kayıt takvimine göre öğrenciler kayıt için başvururlar
Bilgiler Sisteme Ön Kayıt olarak Kaydedilir
UNIPA
UBIT
Kayıt sırasında öğrenciden Form yoluyla bilgiler alınır
Öğrenci Aydınlatma Metni İmzalanır
Tahsilat Bilgisi Mali İşlerden Alınır
Öğrenci Bilgileri Sisteme Kesin Kayıt olarak kaydedilir
YÖKSIS
İlave 2 Adet Resim Talep Edilir
Öğrenci Dosyası Oluşturulur, çelik dolapta muhafaza edilir
Öğrenci Dosyası 99 Yıl Saklanır
Uluslararası Ofis Tarafından Gönderilen Veriler ve Evraklar Kayıt Altına Alınır
i- Ders Seçimi
ii- Mezuniyet
iii- İlişik Kesme
Sisteme Gerekli Bilgiler Girilir
Danışman Atanır
Ders Seçimi Yapılır
Gerektiğinde Destek Verilir
Sınıf Listeleri Oluşur
- Ad Soyad
- Bölüm
- Öğrenci Numarası
Mezun Durumu Listesi Birimlere Yollanır
YK Kararına İstinaden Mezuniyet İşlemleri Yapılır
İlişik Kesme Formu ile Mezuniyet Gerçekleşir
Diploma Teslim Edilir
İlişik Kesme Formu Doldurtulur
Birimlerden Onay Alınır
İlişik Kesilir
Dosyalanır
Öğretim Üyesi Listesine İmza Alınır
Puantaj Yapılır
İK'ya Havale Edilir
Dosyalama
Arşivleme